FICHE TECHNIQUE

Peplink Balance

Multi-WAN Bonding Router

Routeur d'agrégation Peplink Balance Multi-WAN

Internet et les réseaux de connexions sont devenus plus qu'un simple outil de business au 21ème siècle, et toutes les entreprises recherchent des solutions de connexions des plus en plus rapides tout en restant fiables, flexibles et compétitives. La technologie d'équilibrage de charge (Load Balancing), qui distribue le trafic réseau sur plusieurs liens WAN, apporte à la fois un gain de vitesse (débits agrégés) et de bande passante mais également la sécurité d'une connectivité permanente. Les solutions d'agréations de liens WAN et de VPN bonding de la gamme Peplink Balance vous permettent de prendre un contrôle total et d'améliorer vos liens WAN grâce à une solution qui reste simple à déployer.

Principaux bénéfices

Débit accru, connectivité permanente et fiabilité grâce à l'agrégation de plusieurs liens WAN

La gamme Peplink Balance permets de répartir intelligemment le trafic réseau vers plusieurs liens WAN dont : les liens xDSL, EFM, 4G/3G… Si une des connexions se rompt, le trafic est automatiquement redirigé vers les autres liens et ce, en moins d'une seconde. Ce mécanisme de « Fallback » permet donc une connectivité permanente de tous les usages d'entreprise. En utilisant notre technologie de VPN bonding, vous pouvez également créer un VPN en agrégeant tout ou partie des liens disponible et ainsi, vous créer un VPN fiable, plus rapide et gérant une politique de Fallback si un des liens de ce VPN se rompt.

Réduisez instantanément vos couts jusqu'à 90% sans sacrifier à la qualité

Grace à ce niveau de fiabilité rendu possible par l'agrégation de plusieurs liens WAN, vous pouvez désormais basculer de vos liens traditionnels comme, par exemple, un lien MPLS dédié vers un agrégat de lignes xDSL, d'accès 4G et d'accès 3G. La construction d'un réseau d'entreprise devient donc plus abordable tout en conservant la fiabilité requise pour ce type d'application. La technologie de Bonding de Peplink est capable également de s'appuyer sur les réseaux mobiles type WiMAX, 3G ou LTE, permettant ainsi la connexion de sites distants mobiles sans passer par de couteux liens satellites ou hertziens. Grace à cette technologie, le streamming video HD, l'automatisation industrielle, la connexion permanente à des équipements distants et d'autres applications gourmandes en bande-passante deviennent possibles à moindre cout.

Simplifiez votre réseau avec notre solution Tout-en-un

Les fonctionnalités étendues de gamme Peplink Balance, comme le contrôleur WLAN, la gestion de la QoS et le monitoring de la bande passante vous permettent de manager vos accès WAN, VPN et votre réseau sans fil avec un seul boîtier. Prenez le contrôle de votre réseau avec la puissance Peplink, la solution ultime pour tout type de réseau d'entreprise.

Points clef

Internet Load Balancing
Augmentez votre connectivité Internet jusqu'à 100%

WAN Bonding
Solution de remplacement de liens MPLS hautement sécurisé (encryption 256 bits, habilité Défense) et fiable

Agrégation de bande passante pour applications mobile
Agrégez des liens 3G/4G en un lien unique fiable et rapide

Wifi d'entreprise
Construisez votre réseau Wifi d'entreprise avec une solution économique et simple à déployer.

Démonstration

Envie de voir une demo ?

http://www.peplink.com/demo/

Repoussez les limites en bande passante.
Vitesse accrue. Fiabilité extrême.

Internet Load Balancing

Le besoin en bande passante augmente tous les jours. Internet est devenu obligatoire pour tous nos outils de communication comme par exemple, l'accès à nos e-mails, les services VoIP, les conférences vidéo… La popularité toujours grandissante des suites bureautique en ligne, des services de gestion d'images en ligne, les réseaux sociaux et toutes les nouvelles applications liées au Cloud donnent une part essentielle de la vie de tous les jours à l'accès à Internet. Le streaming vidéo HD ou le transfert de fichiers volumineux sont toujours plus gourmands en bande-passante. Une solution économique permettant d'ajouter facilement de la bande passante devient nécessaire. Repoussez vos limites en bande passante grâce à la technologie Peplink Balance. En répartissant le trafic sur tous les liens actifs, la gamme Peplink Balance vous donne cette bande passante nécessaire à vos applications.

Break Internet bandwidth limits with Peplink Balance's Load Balancing technology. By load balancing Internet traffic over active links, Peplink Balance gives you the extra bandwidth necessary for new Internet applications.

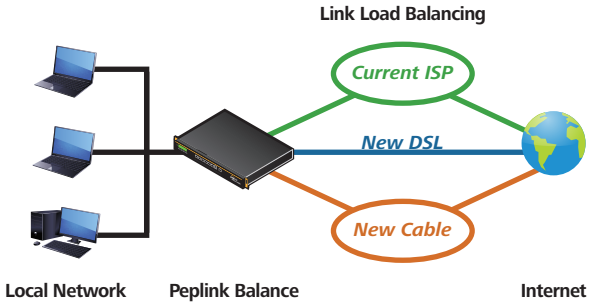

Optimisez votre trafic Internet grâce au Load Balancing

La gamme Peplink Balance vous apporte la flexibilité pour répartir votre trafic à la demande. Augmentez simplement vos capacité en vitesse et en bande passante en ajoutant des liens de divers Fournisseurs d'Acc-s Internet (FAI). Utilisez vos connections avec beaucoup de bande passante pour vos applications critiques et les autres connections pour le surf et les applications moins sensibles.

Technologie de repli

Si une de vos connections se rompt, le mécanisme de Failover répartira automatiquement le trafic vers les autres connections actives. Avec plusieurs accès Internet différents, vous accédez à Internet sans aucune interruption de service.

Balance 380

Balance 1350

Remplacez vos liens MPLS par un VPN agrégé (VPN bonding).
Extreme Corporate Networking. A Fraction of the Cost.

WAN Bonding

Les bureaux distants permettent aux entreprises de développer leur business en étendant leur rayon d'action à différents régions. Mais, pour être efficaces, ces bureaux doivent avoir les accès en temps réel aux mêmes outils (CRM/ERP, fichiers partagés…) que sur le site principal. Un réseau privé virtuel (VPN) permet ce genre de connexion permanente et sécurisée entre le site principal et les sites distants. La gamme de routeurs d'agrégation Multi Wan Peplink Balance possèdent toutes les fonctionnalités vous permettant d'établir et de maintenir un réseau VPN fiable.

VPN Bonding multi-sites

Contrairement aux technologies VPN traditionnelles, la technologie Peplink est capable d'établir et d'agréger vos tunnels VPN sur de multiples liens WAN. En utilisant une encryption à 256 bits, notre VPN bonding vous permettra de travailler avec une protection de qualité militaire. Si un des vos accès Internet se rompt, notre technologie de VPN Failover répartira dynamiquement le trafic sur les accès actifs, ce qui vous permet de maintenir un service VPN ininterrompu.

Sécurité extrême

La technologie VPN Site-to-Site de Peplink est hautement sécurisée. Avec un VPN base sur une technologie traditionnelle comme le MPLS ou la liaison louée, les paquets ne transitent que par un seul lien. Ce réseau est donc compromis si une attaque survient sur ce lien. Le VPN Site-to-Site de Peplink, quand à lui, répartit constamment les paquets à travers les différents liens et les encrypte à 256 bits. Les données sont ainsi échangées avec le plus haut niveau de sécurité.

Economies

La fiabilité apportée par l'agrégation de liens WAN économiques (acces xSDL….) permet donc aux entreprises de s'affranchir de liens couteux (comme les liaisons louées E1/T2 ou les liaisons MPLS). Avec la fonctionnalité VPN intégrée, Les entreprises peuvent également se créer un réseau VPN sur plusieurs agences sans investissements supplémentaires. La gamme Peplink Balance comporte suffisamment de modèles différents avec des capacités diverses pour répondre à tous les besoins.

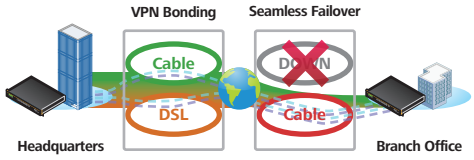

Mobile Bandwidth Bonding.
Un accès broadband fiable, partout...

Agrégation de liens 3G/4G

Vus êtes frustrés avec une connexion lente, des déconnexions fréquentes et des vitesses de transfert qui varient ? Accélérez vos transferts de fichiers volumineux, vos stream vidéo et toutes les applications gourmandes en bande passante avec notre solution d'agrégation de liens Radio Pepwave MAX Mobile. Opérant en tandem avec notre gamme Peplink Balance, la gamme MAX Mobile vous permet d'agréger plusieurs liens Radio, dont 3G, WiMax, LTE et tout autre accès sans fil, vous permettant ainsi d'avoir un lien fiable et redondant tout en optimisant la bande passante disponible.

Connecté en permanence

La gamme Pepwave Max compense automatiquement les pertes intermittentes de connexion et les changements de couverture de signal, aboutissant à un transfert de données sans coupure, même quand vous voyagez. Votre connexion reste solide comme un roc et rapide à tout moment !

Un accès rapide et upgradable à tout instant

Profitez de téléchargements plus rapides et augmentez encore cette vitesse avec l'agrégation de plusieurs liens grâce au Pepwave Max Mobile. Le trafic est distribué à travers toutes les liaisons, optimisant ainsi l'utilisation maximale de toute la bande disponible. Augmentez-la encore en ajoutant simplement des accès 3G, WiMAX, LTE, ou d'autres connexions sans fil à tout moment.

Développez de nouvelles applications

Vous pouvez désormais streamer de la vidéo en HD, transférer des photos en RAW et accéder rapidement à Internet quelque soit l'endroit où vous vous trouvez. Avec la gamme Pepwave MAX Mobile, vous n'êtes plus tributaire d'un bureau ou retenu par une connexion lente et fastidieuse !

MAX

AP One

Solution WLAN Tout-en-Un.
Managez des centaines d'Access Point. Portail Captif inclus.

Solutions WLAN d'entreprise

La gamme Peplink WLAN combine la mise en service d'un réseau Wifi de qualité et une gestion centralisée de vos Access Point grâce à une solution simple et économique. Vous pouvez désormais manager jusqu'à 500 APs à l'aide d'un seul Peplink Balance. Ave les solutions WLAN Peplink, tous vos appareils mobile, incluant les iPad, iPhone et Android, peuvent se connecter au même accès Internet Fiable et Sécurisé… sans les fils !

Controller WLAN intégré

Simplifiez le management de votre réseau en contrôlant tous vos Access Point à l'aide de notre solution centralisée d'administration incluse dans la gamme Peplink Balance. Branchez simplement vos Access Point AP One au réseau et ceux-ci se configureront automatiquement vous permettant ainsi un déploiement facilité.

Portail Wi-Fi Captif Simplifié

Le Portail Captif inclus dans la gamme Peplink Balance vous permettra en plus de mettre en service un portail d'accès type Hot Spot pour vos clients ou un accès Internet gratuit pour vos invités. De la création du portail gratuit pour invités jusqu'à la rédaction des conditions d'utilisations et la création de Login/mots de passe pour des accès payant, vous pouvez éditer notre portail d'accès en quelques clicks.

Management Reseau Unifié

Avec notre solution de management WLAN, vous pouvez monitorer le trafic et obtenir des rapports sur les accès, l'utilisation de la bande passante.. avec une seule machine.

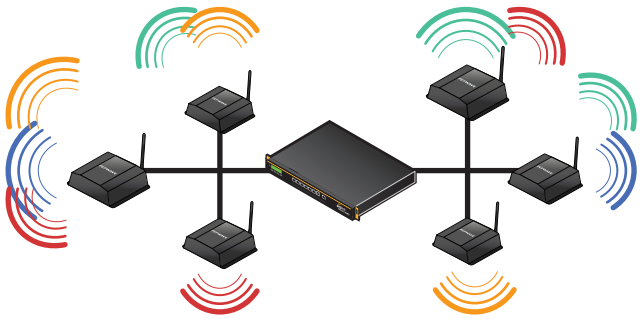

Comparatif des fonctionalités

	20	30	210	310	380	580	710	1350
Conçu pour	Power User	Home Office	Small Business	Small Business	Mid-Size Business	Mid-Size Business	Large Enterprise	Large Enterprise
Interface WAN	2	3	2	3	3 (GbE)	5 (GbE)	7 (GbE)	13 (GbE)
Nombre d'utiliateurs conseillé [1]	1-25	1-25	1-50	1-50	50-500	300-1000	500-2000+	1000-5000+
Throughput du Routeur	100M	100M	100M	100M	200M	400M	800M	1500M
Load Balancing / Failover	●	●	●	●	●	●	●	●
Drop-In Mode	○	○	●	●	●	●	●	●
Inbound Load Balancing	○	○	●	●	●	●	●	●
4G/3G Modem Support [2]	●	●	●	●	●	●	●	●
Site-to-Site VPN Bonding [3]	○	○	●	●	●	●	●	●
Nombre de Pairs S2S VPN	○	○	2	2	20	50	300	800
Bonded VPN Throughput	○	○	30M	30M	60M	80M	150M	350M
PPTP VPN Server	○	○	●	●	●	●	●	●
IPsec VPN (Network-to-Network)	●	●	●	●	●	●	●	●
Built-in WLAN Controller*	○	○	○	○	●	●	●	●
Maximum Number of AP Support	○	○	○	○	50*	100*	250*	500*
Surveiller la bande passante	●	●	●	●	●	●	●	●
QoS for VoIP and E-commerce	●	●	●	●	●	●	●	●
User Groups Bandwidth Control	○	○	○	○	●	●	●	●
Web Blocking	○	○	○	○	●	●	●	●
Interface LAN	4 (GbE)	4 (GbE)	4 (GbE)	4 (GbE)	1 (GbE)	1 (GbE)	1 (GbE)	1 (GbE)
1U Rackmount	○	○	●	●	●	●	●	●
High Availability	○	○	●	●	●	●	●	●
LAN Bypass	○	○	○	○	○	●	●	●

[1] Recommendation for sizing purposes only. No software restrictions applied. [2] For a list of supported modems, please refer to: http://www.peplink.com/modem [3] Number of peer Peplink devices you can connect using Peplink proprietary Site-to-Site VPN Bonding. * Balance 380/580/710/1350 features WLAN Controller Lite Edition for controlling two Pepwave AP Series. To manage additional AP, an optional WLAN Controller Full Edition license key is required. For the most updated specifications, please refer to our website: http://www.peplink.com/balance/

Fonctions

WAN
Support for PPPoE, Static IP, DHCP
WAN Link Health Check
Bandwidth Allowance Monitor
USB 4G/3G Modem Support

LAN
DHCP Server for LAN Clients
Extended DHCP Options
DHCP Reservation
Support for Dynamic DNS services
DNS Proxy for LAN Clients

Load Balancing
Intelligent Failover
Session Persistence
Per-Service Load Distribution
Multiple Algorithms

Complete VPN Solution
Site-to-Site VPN Bonding
- Bandwidth Aggregation
- Intelligent Failover
- 256-bit AES Encryption
- Pre-shared Key Authentication
- Dynamic Routing

PPTP VPN Server
- RADIUS, LDAP Authentication

IPsec VPN (Network-to-Network)

Advanced QoS
User Groups
- Bandwidth Reservation
- Individual Bandwidth Limit

Application Prioritization
- By User Groups
- SIP, HTTPS, VPN QoS
- Custom Application QoS

Networking
NAT and IP Forwarding
Static Routes
Port Forwarding
Many to One, One to One NAT
NAT Pool
SIP ALG, H.323 ALG
UPnP, NAT-PMP
WINS Server

Device Management
Web Administrative Interface
Email Notification
Active Client & Session Lists
Bandwidth Usage Statistics
Web Reporting Services
Syslog Service
SNMP v1, v2c and v3

Security
DoS Prevention
Stateful Firewall

DNS
Built-in Authoritative DNS
- Support for A, CNAME, NS, MX, PTR, SOA, SRV, TXT records

WLAN Controller
Support for Pepwave AP Series
Auto AP discovery
Auto AP firmware management
AP Profile Configuration

Specifications vary across different Balance models. For the most updated specifications, please refer to our website: http://www.peplink.com/balance/

peplink

www.peplink.com

Follow us on twitter **@peplink**

United States Office
800 West El Camino Real,
Mountain View, CA 94040
United States

T: +1 (650) 450 9668
E: sales@peplink.com

Hong Kong Office
17/F, Park Building,
476 Castle Peak Road,
Cheung Sha Wan,
Hong Kong

T: +852 2990 7600
E: hongkong-sales@peplink.com

Saudi Arabia Office
24/F, Queen's Tower,
Jeddah,
Makkah 21416,
Saudi Arabia

T: +966 554845359
E: sa-sales@peplink.com

Italy Office
Via Sismondi 50/3,
Milan 20133,
Italy

T: +39 02 8986 6852
E: italy-sales@peplink.com

South Africa Office
Unit 24, Cambridge Office Park,
5 Bauhinia Street,
Highveld, Centurion,
South Africa

T: +27 12 665 5829
E: za-sales@peplink.com

©Peplink International Ltd. All rights reserved. Peplink and the Peplink logo are trademarks of Peplink International Ltd. Other brands and product names are trademarks or registered trademarks of their respective holders. All specifications are subject to change without notice.